车辆 ：206		OPR : 10000	
范围	动力总成	功能	电子喷射
部件			

线路

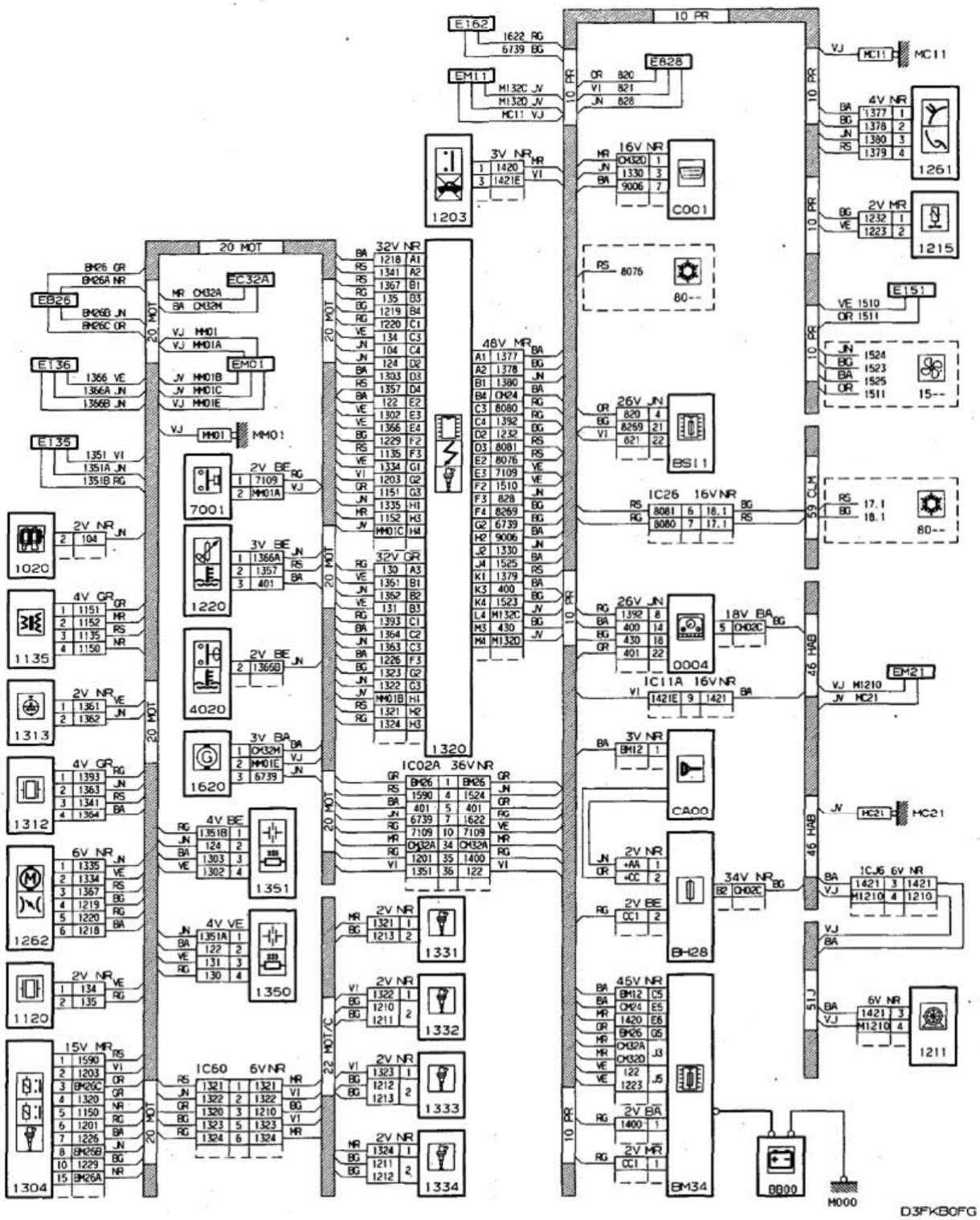

PSA Peugeot Citroen的所有权

11/07/2016